Il presente disegno è proprietà esclusiva di mbo Osswald GmbH & Co KG. È vietata la trasmissione, riproduzione e comunicazione a terzi (anche parziale). L'eventuale violazione comporta l'obbligo di risarcimento del danno.

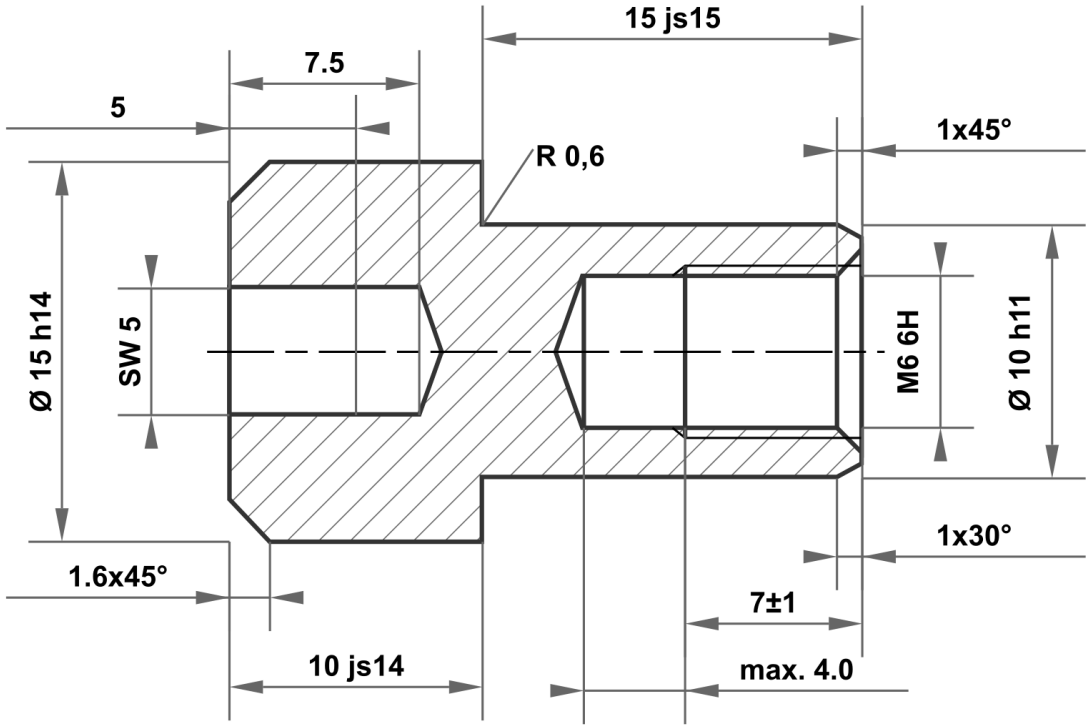

15 js15	15.350 14.650
10 h11	10.000 9.910
15 h14	15.000 14.570
10 js14	10.180 9.820

Scostamenti ammessi per quota senza indicazione di tolleranza
ISO 2768-m per quota lunga e angolare
ISO 2768-0,6 per simmetria

Superficie lucida

Scala | Peso

Materiale 1.4305 (X8CrNiS18-9)

	Data	Nome
Disegnato	11.03.2025	mboShop
Controllato		
Norma		

Denominazione

Dado a manicotto

Stato	Modifiche	Data	Nome
A	Disegno creato	11.03.2025	eShop

mbo Osswald GmbH & Co KG
Steingasse 13
97900 Kuelsheim-Steinbach
Germania

Articolo n
KT211741687550

A4

Risarcimento per:

Risarcimento con: