Il presente disegno è proprietà esclusiva di mbo Osswald GmbH & Co KG. È vietata la trasmissione, riproduzione e comunicazione a terzi (anche parziale). L'eventuale violazione comporta l'obbligo di risarcimento del danno.

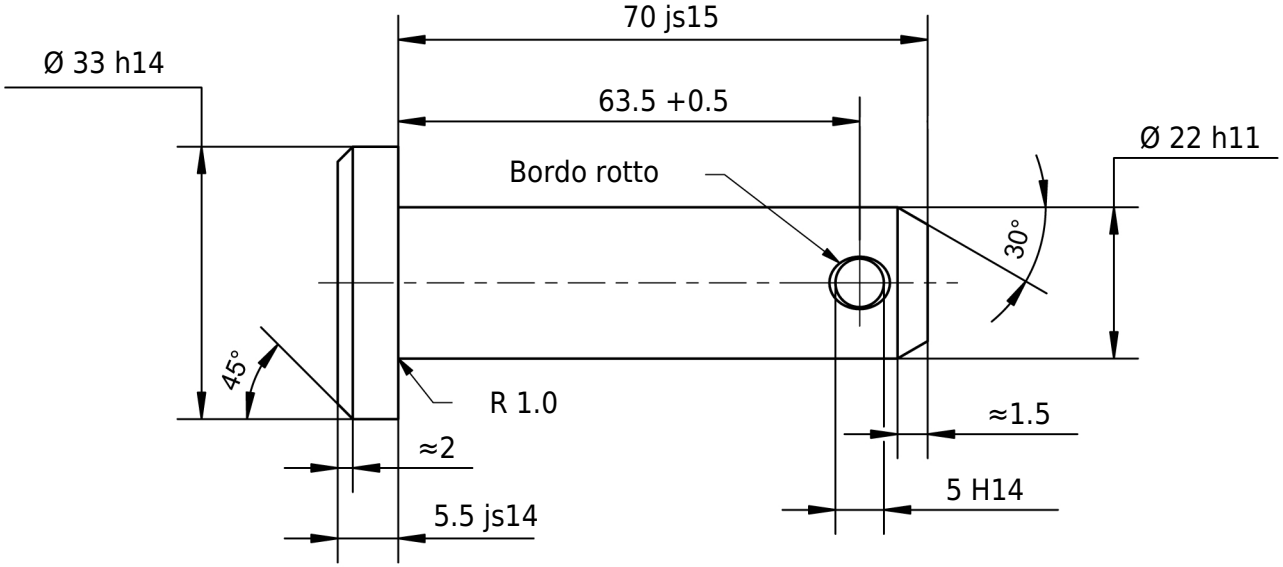

33 h14	33.000 32.380
5.5 js14	5.650 5.350
70 js15	70.600 69.400
5 H14	5.300 5.000
22 h11	22.000 21.870

Scostamenti ammessi per quota senza indicazione di tolleranza
ISO 2768-m per quota lunga e angolare
ISO 2768-0,6 per simmetria

Superficie lucido, leggermente oliato

Scala | Peso

Materiale 1.0718 (11SMnPb30+C)

					Data	Nome
				Disegnato		mboShop
				Controllato		
				Norma		
A	Disegno creato		eShop			
Stato	Modifiche	Data	Nome			

Denominazione

22 Ø h11 x 70 x 63.5

Articolo n

KT221678948545

A4

mbo Osswald GmbH & Co KG
Steingasse 13
97900 Kuelsheim-Steinbach
Germania

Risarcimento per: | Risarcimento con: