Este plano es propiedad exclusiva de la empresa mbo Osswald GmbH & Co KG. Está terminantemente prohibido divulgarlo, reproducirlo y transferirlo a terceros (incluso de forma parcial). Una posible infracción supondrá la obligación a indemnización por daños y perjuicios.

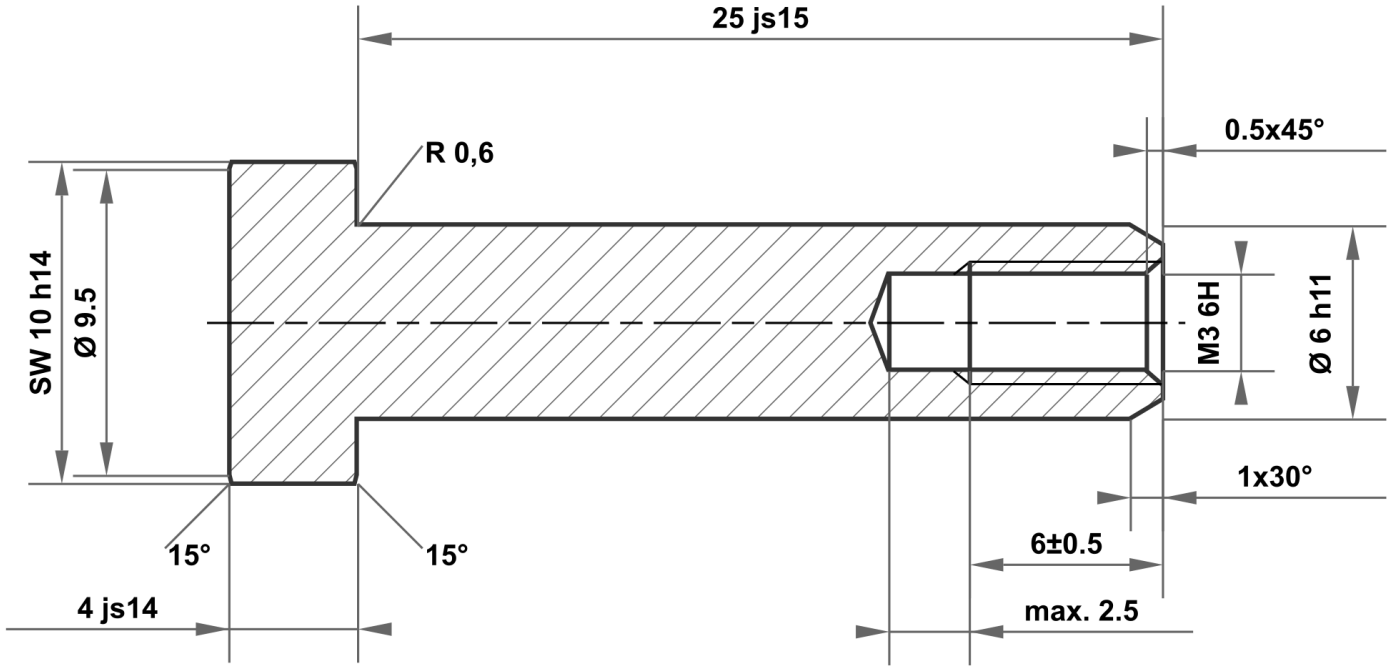

25 js15	25.420 24.580
6 h11	6.000 5.925
10 h14	10.000 9.640
4 js14	4.150 3.850

Desviación permitida para medidas sin indicación de la tolerancia
ISO 2768-m para medidas de longitud y ángulo
ISO 2768-0,6 para simetría

Superficie brillante

Escala | Peso

Material 1.4305 (X8CrNiS18-9)

	Fecha	Nombre
Dibujado	20.02.2025	mboShop
Controlado		
Norma		

Denominación

Tuerca de casquillo

mbo Osswald GmbH & Co KG
Steingasse 13
97900 Kuelsheim-Steinbach
Alemania

N° de artículo
KT921740036734

A4

Estado	Modificatión	Fecha	Nombre
A	Plano creado	20.02.2025	eShop

Sustituye a: | Sustituido por: