Il presente disegno è proprietà esclusiva di mbo Osswald GmbH & Co KG. È vietata la trasmissione, riproduzione e comunicazione a terzi (anche parziale). L'eventuale violazione comporta l'obbligo di risarcimento del danno.

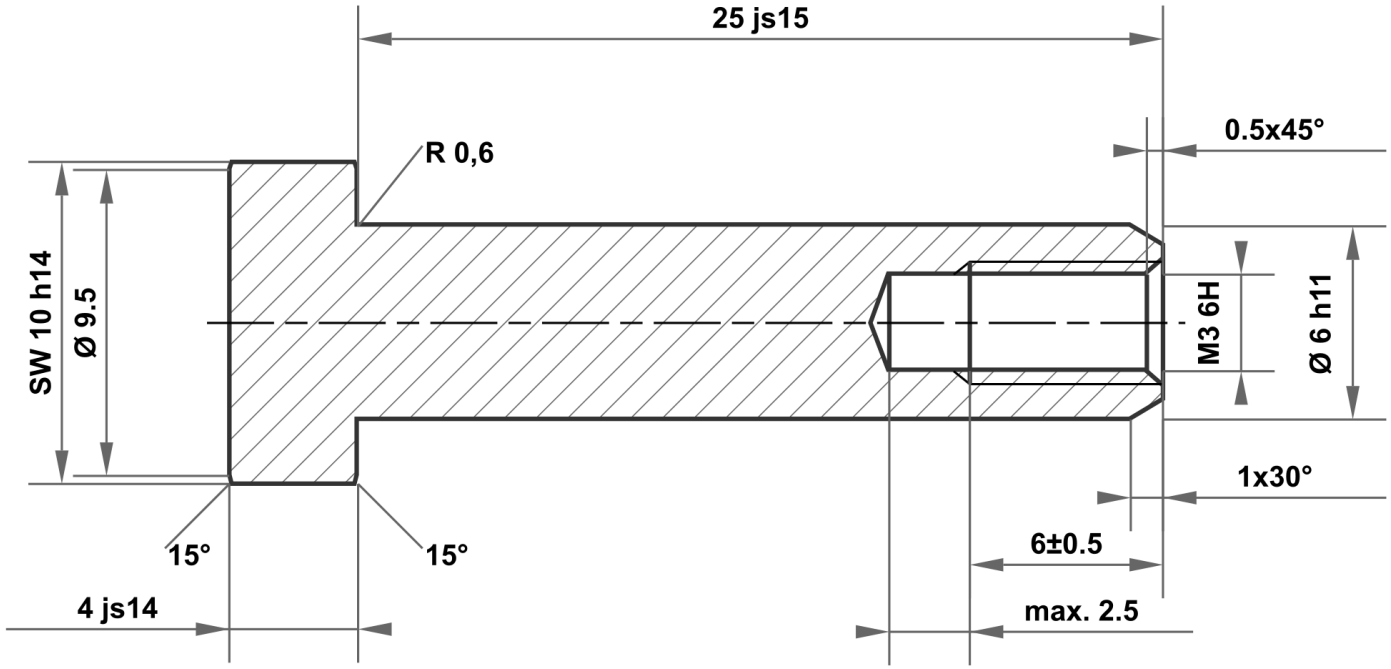

25 js15	25.420 24.580
6 h11	6.000 5.925
10 h14	10.000 9.640
4 js14	4.150 3.850

Scostamenti ammessi per quota senza indicazione di tolleranza
ISO 2768-m per quota lunga e angolare
ISO 2768-0,6 per simmetria

Superficie lucida

Scala | Peso

Materiale 1.4305 (X8CrNiS18-9)

	Data	Nome
Disegnato	20.02.2025	mboShop
Controllato		
Norma		

Denominazione

Dado a manicotto

Stato	Modifiche	Data	Nome
A	Disegno creato	20.02.2025	eShop

mbo Osswald GmbH & Co KG
Steingasse 13
97900 Kuelsheim-Steinbach
Germania

Articolo n
KT921740036734

A4

Risarcimento per: | Risarcimento con: